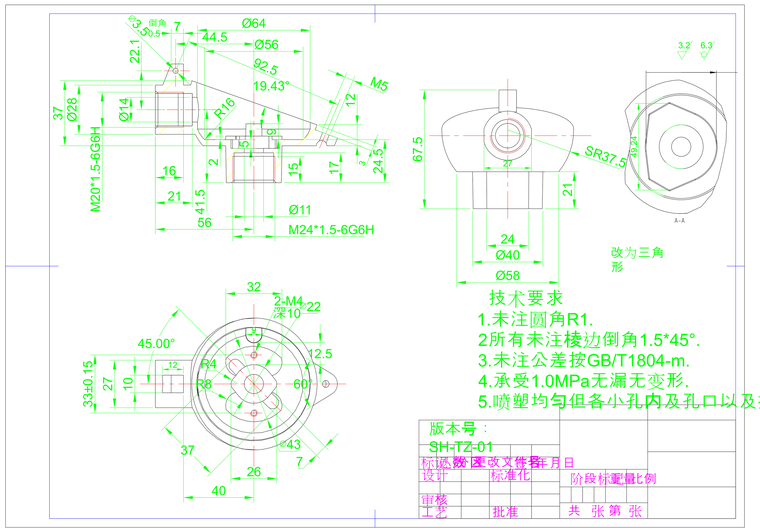
Ø64
Ø56
44.5
92.5
19.43°
M5
Ø28
Ø14
R16
M20*1.5-6G6H
Ø11
M24*1.5-6G6H
67.5
SR37.5
改为三角形
2-M4
深10
45.00°
33±0.15
技术要求
1.未注圆角R1.
2所有未注棱边倒角1.5*45°.
3.未注公差按GB/T1804-m.
4.承受1.0MPa无漏无变形.
5.喷塑均匀但各小孔内及孔口以及接地螺纹端面不得喷塑.
版本号：
SH-TZ-01
标记 处数 区 改文件号 签名 年月日
设计 标准化 阶段标记 重量 比例
审核
工艺 批准 共 张 第 张

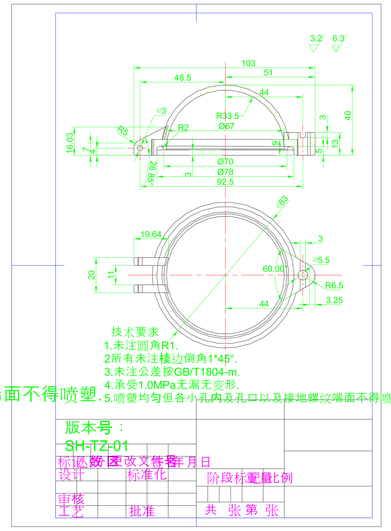
103
51
48.5
44
R33.5
Ø67
Ø70
Ø78
92.5
技术要求
1.未注圆角R1.
2所有未注棱边倒角1*45°.
3.未注公差按GB/T1804-m.
4.承受1.0MPa无漏无变形.
5.喷塑均匀但各小孔内及孔口以及接地螺纹端面不得喷塑.
版本号：
SH-TZ-01
标记 处数 区 改文件号 签名 年月日
设计 标准化 阶段标记 重量 比例
审核
工艺 批准 共 张 第 张

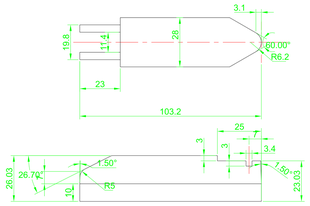
103.2
60.00°
R6.2
R5

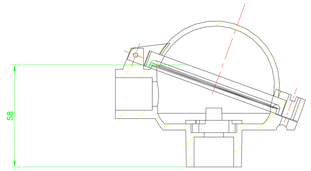

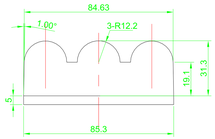
84.63
3-R12.2
85.3

A07滑块、型心

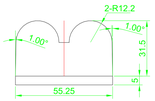
2-R12.2
55.25

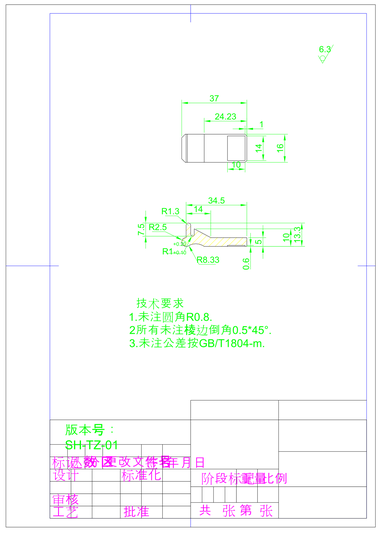
37
24.23
34.5
R1.3
R2.5
R8.33
技术要求
1.未注圆角R0.8.
2所有未注棱边倒角0.5*45°.
3.未注公差按GB/T1804-m.
版本号：
SH-TZ-01
标记 处数 区 改文件号 签名 年月日
设计 标准化 阶段标记 重量 比例
审核
工艺 批准 共 张 第 张

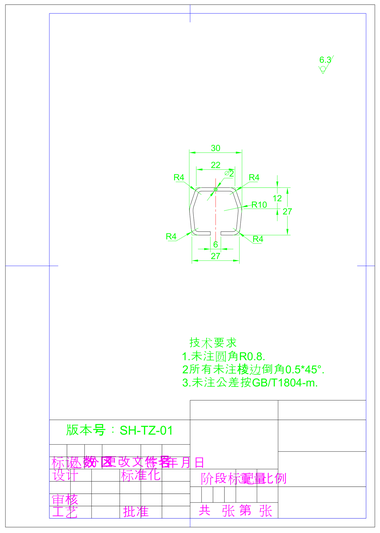
30
22
R4
R10
技术要求
1.未注圆角R0.8.
2所有未注棱边倒角0.5*45°.
3.未注公差按GB/T1804-m.
版本号：SH-TZ-01
标记 处数 区 改文件号 签名 年月日
设计 标准化 阶段标记 重量 比例
审核
工艺 批准 共 张 第 张

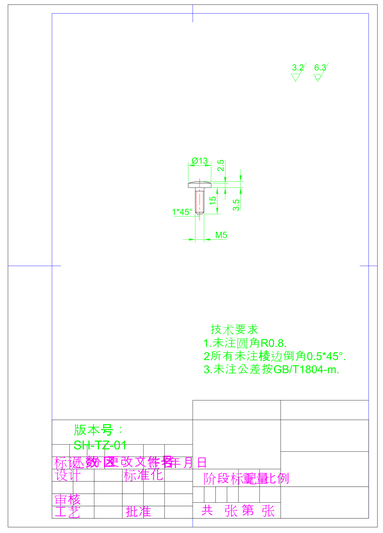
Ø13
1*45°
M5
技术要求
1.未注圆角R0.8.
2所有未注棱边倒角0.5*45°.
3.未注公差按GB/T1804-m.
版本号：
SH-TZ-01
标记 处数 区 改文件号 签名 年月日
设计 标准化 阶段标记 重量 比例
审核
工艺 批准 共 张 第 张

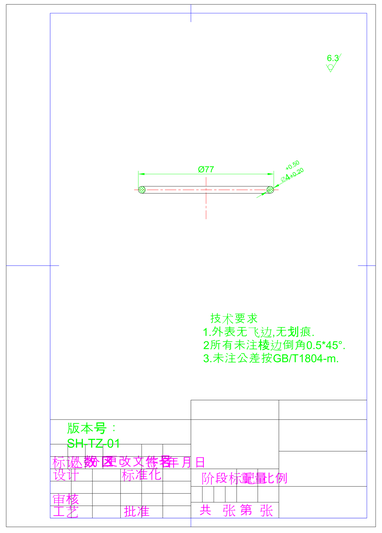
Ø77
技术要求
1.外表无飞边,无划痕.
2所有未注棱边倒角0.5*45°.
3.未注公差按GB/T1804-m.
版本号：
SH-TZ-01
标记 处数 区 改文件号 签名 年月日
设计 标准化 阶段标记 重量 比例
审核
工艺 批准 共 张 第 张

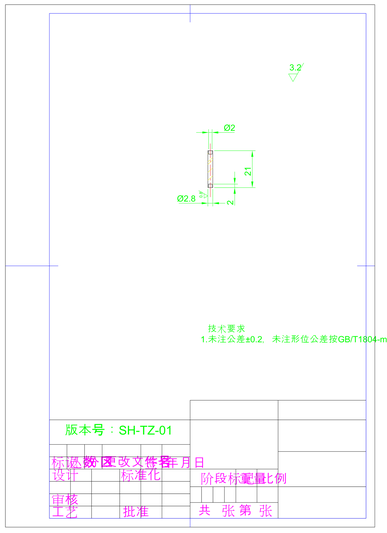
Ø2
Ø2.8
21
技术要求
1.未注公差±0.2，未注形位公差按GB/T1804-m.
版本号：SH-TZ-01
标记 处数 区 改文件号 签名 年月日
设计 标准化 阶段标记 重量 比例
审核
工艺 批准 共 张 第 张

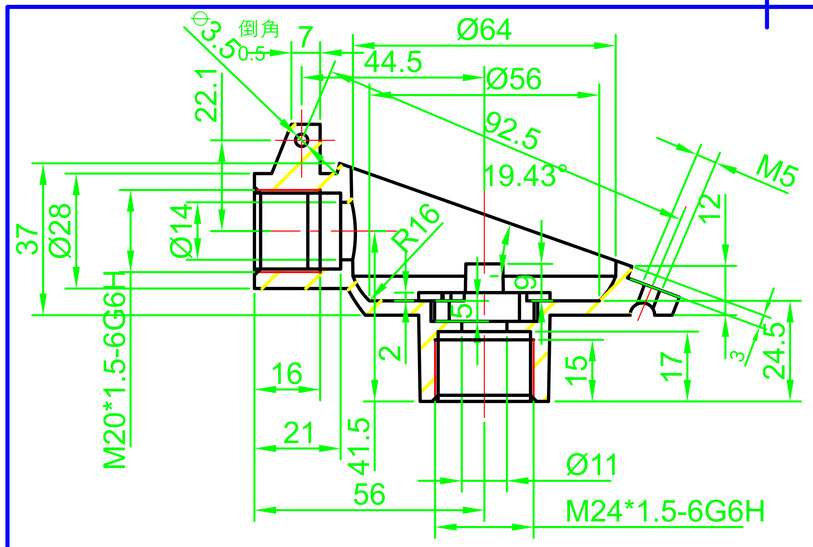


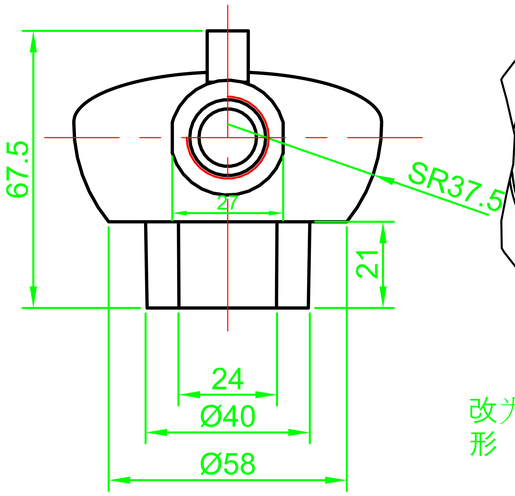


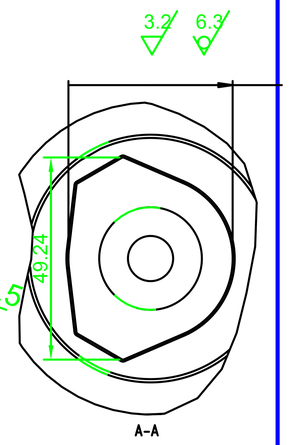


改为三角形

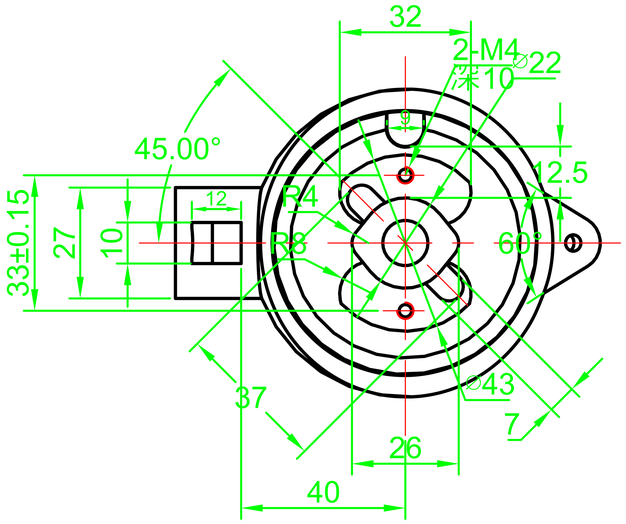


技术要求

1.未注圆角R1.

2所有未注棱边倒角1.5*45°.

3.未注公差按GB/T1804-m.

4.承受1.0MPa无漏无变形.

5.喷塑均匀但各小孔内及孔口以不

| | | | | | | | |
|---|---|---|---|---|---|---|---|
| 版本号： | | | | | | | |
| SH-TZ-01 | | | | | | | |
| 标记 | 处数 | 更改文件号 | 签名 | 年月日 | | | |
| 设计 | | 标准化 | | | 阶段标记 | 重量 | 比例 |
| 审核 | | | | | | | |
| 工艺 | | 批准 | | | 共 张 | 第 张 | |