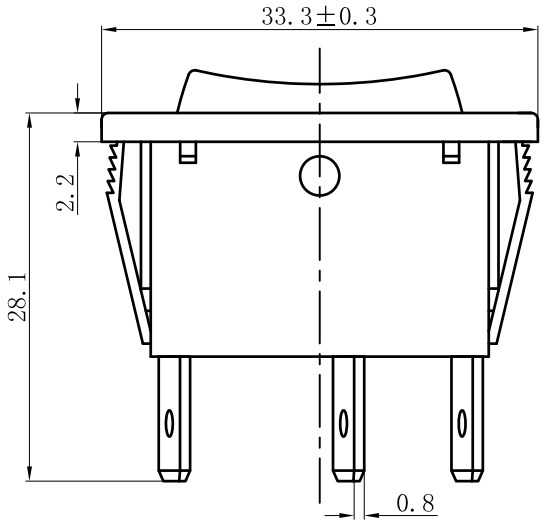


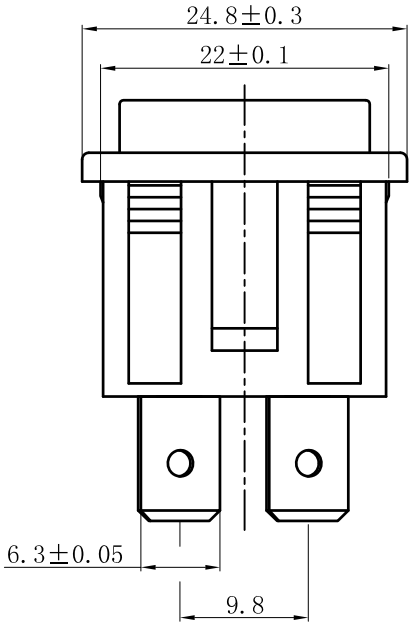


## 主要技术参数、性能
The Main Technology Performance

| 项 目 Item | 参 数 Parameter |
|---|---|
| 电路图 Circuit | |
| 额定电流、电压<br>Rated voltage<br>Rated current | 16(8)A 250V AC<br>20(8)A 125V AC |
| 绝缘电阻<br>Insulated resistance | ≥100MΩ |
| 接触电阻<br>Contact resistance | ≤50mΩ |
| 介电强度(极间)<br>Dielectric strength | ≥1500V AC/5S |
| 操作温度<br>Operating Temperature | T85 |
| 电器寿命<br>Electrical Life | ≥10000 Cycles |

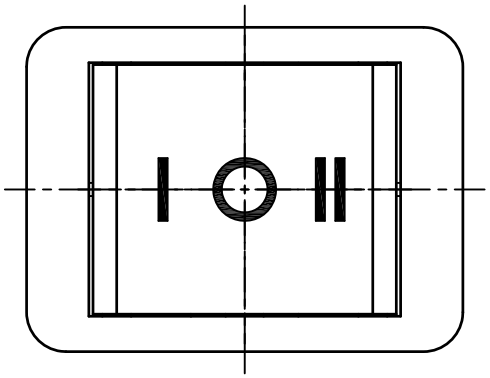

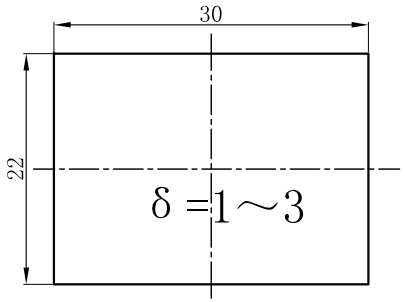


安装面板尺寸
PANEL CUT-OUT

| | | |
|---|---|---|
| | | |
| | | |
| 版本 | 标示 | 更 改 描 述 |

| | | | |
|---|---|---|---|
| 产品名称: 船形开关<br>Product Rocker Switch | | 产品型号: KCD2-3-223<br>Product Model | |
| 产品料号:<br>P/N | 制图: | 审核: | 核准: |
| 图纸比例: 1:1<br>Scale | 日期: | 日期: | 日期: |

若没有特别标示，公差依照以下要求:
X.=±0.5 .X=±0.30 .XX=±0.15 ∠ =±2°(单位: mm)

(第一视角法)

乐 清 市 戴 尔 电 子 有 限 公 司
YUEQING DAIER ELECTRON CO.,LTD