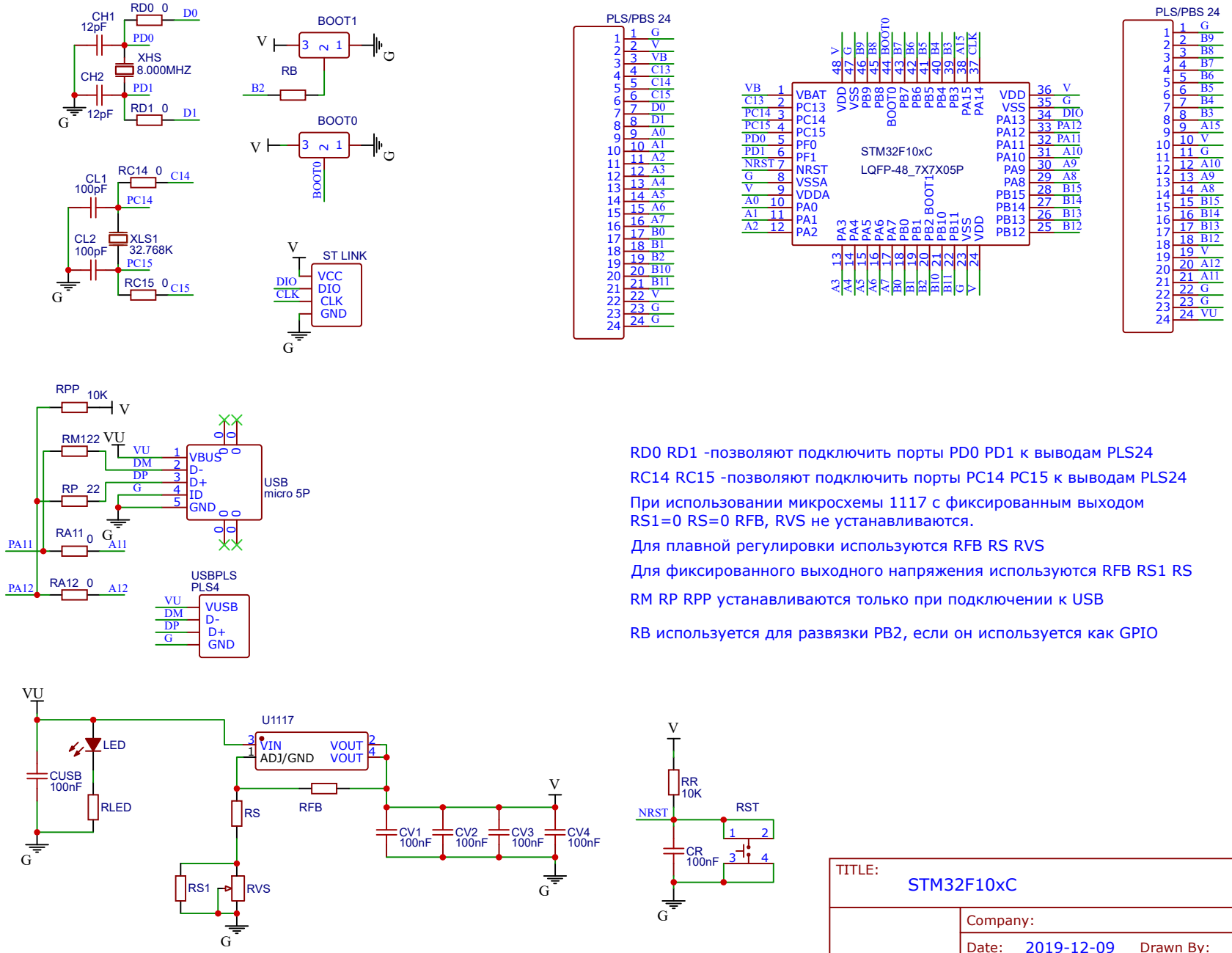

RD0 RD1 -позволяют подключить порты PD0 PD1 к выводам PLS24

RC14 RC15 -позволяют подключить порты PC14 PC15 к выводам PLS24

При использовании микросхемы 1117 с фиксированным выходом RS1=0 RS=0 RFB, RVS не устанавливаются.

Для плавной регулировки используются RFB RS RVS

Для фиксированного выходного напряжения используются RFB RS1 RS

RM RP RPP устанавливаются только при подключении к USB

RB используется для развязки PB2, если он используется как GPIO

TITLE: STM32F10xC	REV: 1.0
Company:	Sheet: 1/1
Date: 2019-12-09 Drawn By:	